LA ROQUELLE

OLYMPIADES DES METIERS

DOSSIER FABRICATION

NOM:

Région Basse-Normandie	*41 ème Olympiades des Métiers*		
	CATEGORIE: Métallerie Métiers N° D2		
	Dossier Fabrication	**Temps alloué: 12 heures**	**DF 0/3**

ON DONNE:

- Le dossier technique: Plan d'ensemble DF 1/3, Plan de définition, nomenclature DF 2/3.

- La matière d'oeuvre:
  1-Une barre Té de 80 Ep: 4 mm Longueur: 600 mm.
  2-Tôle Ep:6 mm Format: 500x500.
  3-Tôle Ep:4 mm 2 formats: 220x128, 2 formats: 160x128, 4 formats: 60x118.
  4-Etiré Ø 14 Longueur: 200 mm.
  5-Tube Ø 21,3 Ep: 2,9 Longueur: 140 mm

- Le matériel de l'atelier: Etablis, Petits matériels...

- Parc machine: Scie à ruban, cisaille guillotine, poste de soudage 135....

- Le barème de correction: DF 3/3.

ON DEMANDE:

- De réaliser la fabrication du pied de poteau articulé:
  a) Réaliser les débits.
  b) Réaliser les usinages.
  c) Réaliser les assemblages par soudage et mécanique.
  d) Réaliser la finition.

ON EXIGE:

- Le pied de poteau articulé doit être conforme au plan DF:1/3

- De respecter les règles d'hygiène et de sécurité.

BAREME DE CORRECTON.

REPERES	POSTE DE CONTROLE	CRITERES DE REUSSITE	BASE DE NOTATION	NOTE
Pied poteau articulé	Cote 468	Conforme au plan DF1/3 et 2/3	10 Pts	
	Angle 75°	Conforme au plan DF1/3 et 2/3	10 Pts	
	Cote 94	Conforme au plan DF1/3 et 2/3	10 Pts	
	Perpendicularité 1 avec 2	Conforme au plan DF1/3 et 2/3	10 Pts	
	Perpendicularité (1/2) avec 3	Conforme au plan DF1/3 et 2/3	10Pts	
	Perpendicularité 6 avec 7	Conforme au plan DF1/3 et 2/3	10 Pts	
	Perpendicularité 7 avec 8	Conforme au plan DF1/3 et 2/3	10 Pts	
	Parallélisme 7 avec 5	Conforme au plan DF1/3 et 2/3	10Pts	
	Soudage	Respect, Qualité, Conformité	20Pts	
	Fonctionnement	Rotation	10 Pts	
CONFORMITE		Qualité finition	10Pts	
		Conforme au plan DF 1/3 Pièce vendable.	Non Conforme Note < 10	
TOTAL			**120 Pts**	**/ 120**
NOTE				**/ 20**

NOM:

Région Basse-Normandie	***41 ème Olympiades des Métiers***		
	CATEGORIE: Métallerie Métiers N° D2		
	Dossier Fabrication	**Temps alloué: 12 heures**	**DF 3/3**

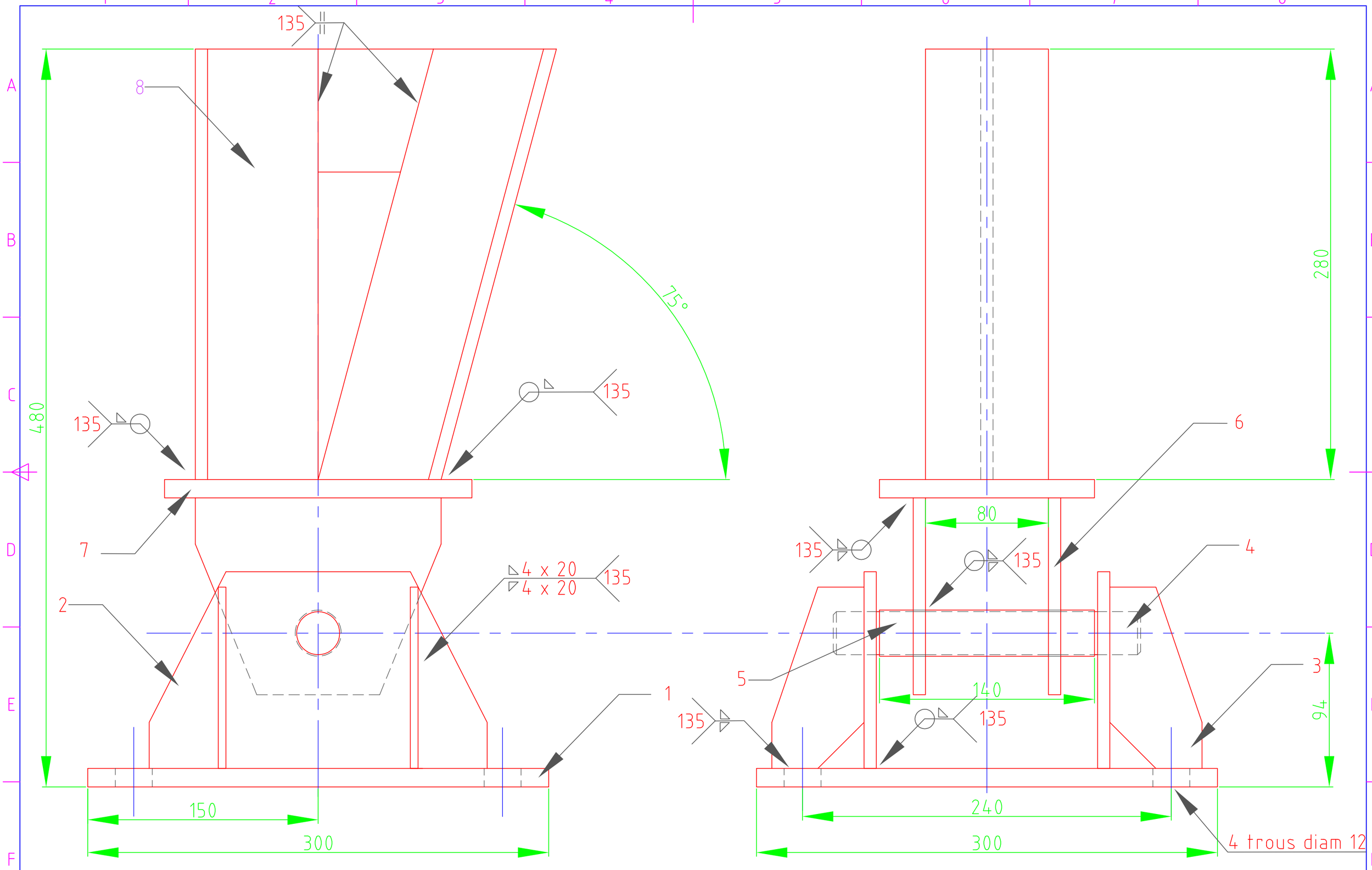

Tolérance générale: + ou - 2 mm

Pied de poteau articulé	**Plan d'ensemble**	
	Lycée La Roquelle	**DF 1/3**

Repère: 6

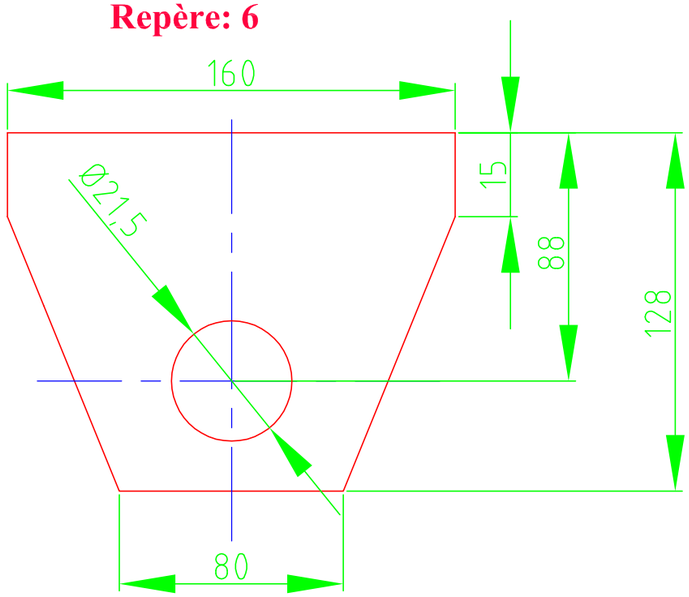

Repère: 2

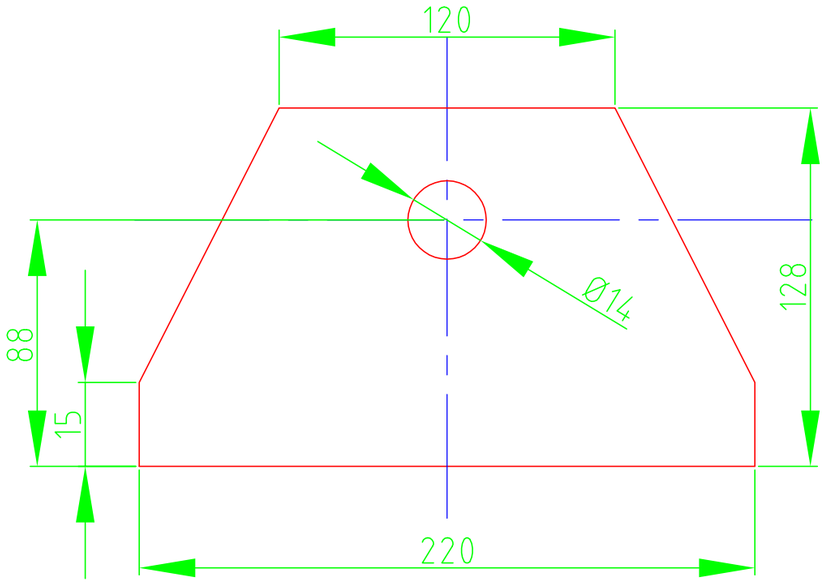

Repère: 3

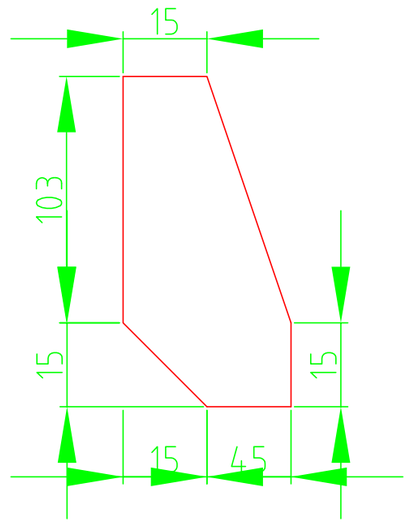

Repère: 4

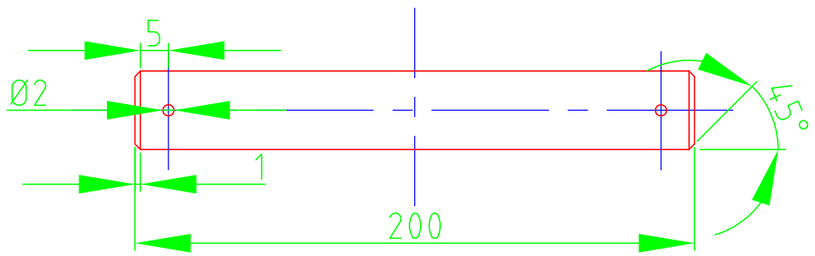

Repère: 7

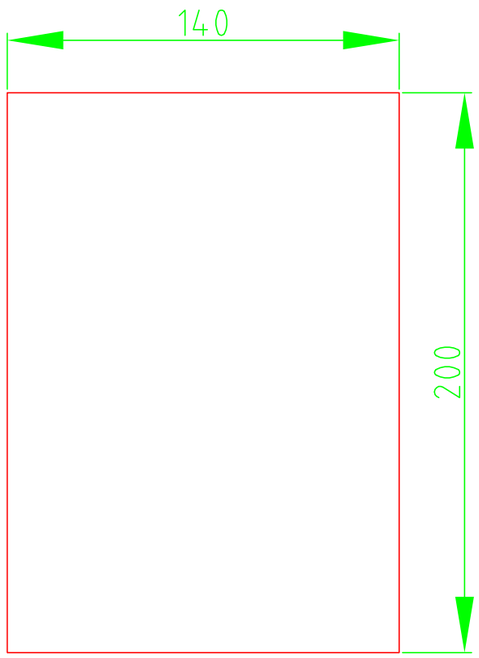

Rep	Nb	Désignation	Matière	Obs
9	2	Goupille		Diam 2 mm
8	3	Poteau	S235 JR	Té de 80 Ep: 8
7	1	Platine poteau	S235 JR	Tôle Ep: 6
6	2	Elément vertical poteau	S235 JR	Tôle Ep: 4
5	1	Passage axe	S235 JR	Tube 21,3 Ep:2,9
4	1	Axe	S235 JR	Etiré diam 14
3	4	Goussets	S235 JR	Tôle Ep: 4
2	2	Elément vertical socle	S235 JR	Tôle Ep: 4
1	1	Socle	S235 JR	Tôle Ep: 6

Pied de poteau articulé	Plan de définition	
	Lycée La Roquelle	DF 2/3